English 1
Français 8

Your safety, and the safety of others, is very important. To help you make informed decisions about safety, we have provided installation and operating instructions and other information on labels and in this guide. This information alerts you to potential hazards that could hurt you or others. It is not possible to warn you about all potential hazards associated with this product, you must use your own good judgement.

CARELESS INSTALLATION AND OPERATION CAN RESULT IN SERIOUS INJURY OR EQUIPMENT DAMAGE. READ AND UNDERSTAND ALL SAFETY PRECAUTIONS AND OPERATING INSTRUCTIONS BEFORE INSTALLING AND OPERATING THIS PRODUCT.

This guide identifies potential hazards and has important safety messages that help you and others avoid personal injury or death. WARNING and CAUTION are signal words that identify the level of hazard. These signal words mean:

WARNING signals a hazard that *could* cause serious injury or death, if you do not follow recommendations.

CAUTION signals a hazard that *may* cause minor to moderate injury, if you do not follow recommendations.

This guide uses **NOTICE** to call attention to important mechanical information, and **Note**: to emphasize general information worthy of special attention.

GENERAL SAFETY PRECAUTIONS

WARNING!

MOVING PART HAZARDS

To prevent serious injury and property damage:

- **Do not operate or install winch without reading and understanding these instructions and the Basic Guide to Winching Techniques.**
- **Keep hands clear of wire rope, hook and fairlead opening during operation and when spooling.**
- **Use supplied hook strap for spooling wire rope.**
- **Stand clear of wire rope and load during operation.**
- **Keep others away.**
- **Inspect winch installation and wire rope condition before operating winch.**
- **Do not use as a hoist.**
- **Do not use to move persons.**
- **Do not exceed winch's rated capacity.**
- **Never touch wire rope or hook while in tension.**
- **Be certain the anchor you select will withstand load.**
- **Never wrap wire rope back onto itself. Use a choker chain or tree trunk protector on the anchor.**
- **Prior to initiating winching operation be sure any element which can interfere with safe winching is removed.**
- **Do not disengage clutch if winch is under load or wire rope is in tension.**

WARNING!

- **Take your time. Sloppy rigging causes accidents.**
- **The wire rope must always spool onto the drum as indicated by the drum rotation label on the winch.**

BATTERY HAZARDS

- **Batteries contain gasses which are flammable.**
- **Wear eye protection.**
- **Remove all metal jewelry.**
- **Do not lean over battery while making connections.**
- **Failure to take proper precaution may result in fire or serious injury.**

CAUTION!

TO AVOID INJURY AND PROPERTY DAMAGE:

- **Do not use winch to secure a load during transport.**
- **Do not submerge in water.**
- **Do not use to tow other vehicles.**
- **Wear heavy leather gloves when handling the wire rope.**
- **Never winch with less than 5 wraps of wire rope around the drum.**
- **Caution should be used if the vehicle is tied down during a winching operation. This may lead to damage to the frame.**
- **Before winching, inspect remote control lead for damage.**

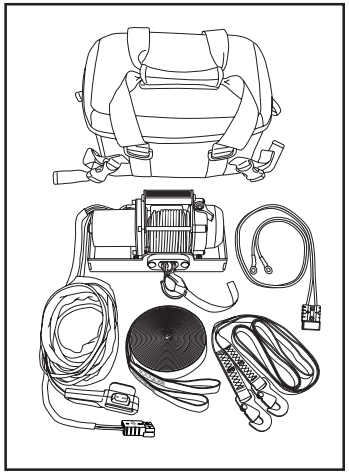

Figure 1. WARN SnoWinch kit

Specifications

Part number: PN 70170

Rated line pull: 1500 lbs. (680 kgs.) single-line

Motor: 12V DC, .4 hp (.3kW) permanent magnet

Control: Remote Control 10'

Geartrain: 3-Stage Planetary

Gear ratio: 103:1

Lubrication: Grease EP

Clutch (freespooling): Cam activated

Brake: Mechanical brake standard

Drum diameter/Length: 1.5"/3.0" (3,8cm/7,6cm)

Complete Kit Weight: 15.0 lbs. (6.8 kgs)

Rope: Synthetic, 40', 5/32" diameter (12.2m, 4mm diam.)

Fairlead: Synthetic Hawse

Recommended Battery: 12 Amp/hour minimum for winching

Battery leads: 10 gauge

Duty Cycle: Intermittent

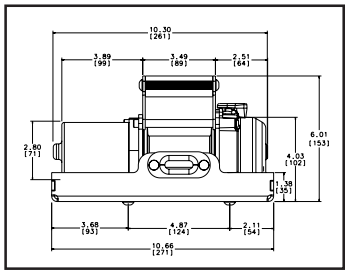

Figure 2. Winch dimensions

Performance Data

Line Pull lbs (kgs)	Line Speed ft/min (m/min)	Motor Current Amps
0	15 (4.6)	6
500 (227)	11 (3.3)	27
1000 (455)	7 (2.1)	44
1500 (680)	5 (1.5)	65

Above performance specs are based on first layer of drum

Pulling power lbs (kgs)	Rope layer 1st is closest to drum
1500 (680)	1st
1320 (599)	2nd
1162 (527)	3rd
1020 (463)	4th

Step One: Safety First!

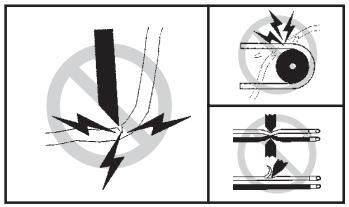

WARNING!

TO PREVENT SERIOUS INJURY OR DEATH FROM ELECTRICAL FIRE:

- **Do not route electrical cables across sharp edges.**
- **Do not route electrical cables through or near moving parts.**
- **Do not route electrical cables through or near any high heat parts.**
- **Avoid pinch and wear/abrasion points when installing all electrical cables.**

Make sure you thoroughly read and understand all safety warnings in this guide and **"The Basic Guide to Winching Techniques".**

Make sure you thoroughly inspect the winch, winch rope, and all straps that will be used for winching. If there is any damage, or excessive wear, replace the damaged component prior to use.

Always use caution when working with electricity and remember to verify that no exposed electrical connections exist before energizing your winch circuit.

Step Two: Install Power Lead

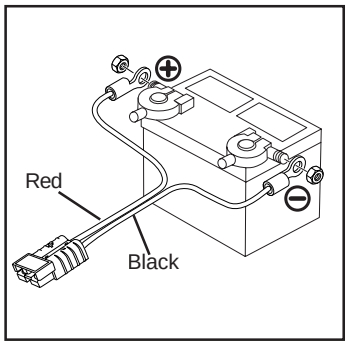

Power Lead

The power lead must be installed so the winch can be connected quickly when needed.

It is recommended that the electrical plug should be located as close to the center of the vehicle as possible. This will allow the winch to be fastened to the front or rear of the vehicle.

Verify that the winch electrical wires will be able to reach the power plug when the winch is secured to the front or rear of the vehicle.

Fasten the power lead to the vehicle with electrical ties. Be sure to leave enough slack in the wire so that the plug can be maneuvered to connect the winch electrical wires.

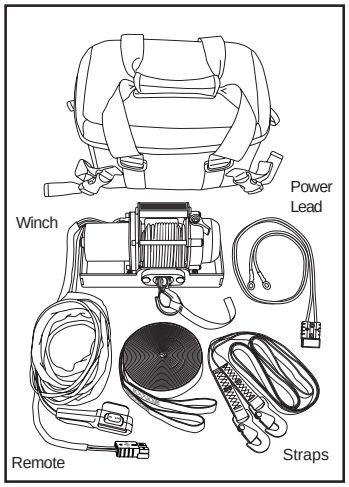

Kit Components

Step Three: System Overview

This system is designed as a vehicle recovery system only. As with all winches, it is very important to thoroughly inspect all parts of the system prior to winching. If any part is damaged, it must be disposed of and immediately replaced.

This system is designed to be securely stored inside its bag when not in use. Make sure that there are no items stored in the bag with the winch that could damage the winch, winch rope, electrical components, or straps.

There are two different length straps in this system. The 9' RED strap must be used to attach the winch to the vehicle. The 25' BLACK strap must be used as a tree trunk protector or to wrap around another vehicle or anchor point. Wrap this strap around the anchor point so that the winch hook can be hooked through both ends of the strap. Neither of these straps should ever be used in a "Choker" manner such that it loops back onto its self.

⚠ WARNING

Never use these straps in a "Choker" manner to extend the length of a pull.

The winch electrical system is very basic. Simply plug the winch power cord into the power lead on the vehicle and the system is ready. The cord should be routed over the vehicle to make sure that it does not get caught under the vehicle during winching.

This winch is equipped with a light weight synthetic rope. Make sure that this rope does not come in contact with any sharp edges, chemicals, or hot surfaces. Never tie knots in rope.

The hawse fairlead used in this system is made of a synthetic material that is designed to work with the synthetic rope. This fairlead can be permanently damaged if the winch hook is pulled up to the fairlead under the full power of the winch, and the winch is stalled.

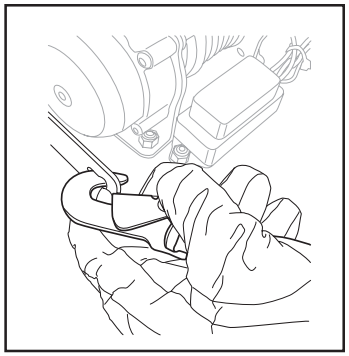

Shackles and Strap Attached to Winch

⚠ WARNING

Impact and Moving Part Entanglement Hazard

Failure to observe these instructions could lead to severe injury or death

- Always know the Working Load Limit (WLL) of your rope.
- Never exceed the WLL of 1500lbs (680kg) or shock load this rope.
- Never use this rope on a winch with a rated line pull greater than 1500 lbs (680kg).
- Always determine suitability of rope for a specific application.
- Never use a rope if Worn, Damaged, Abused, Overloaded or Improperly Maintained.
- Never stand within the recoil (snapback)area.
- Never use rope over a rough surface without Chafe Protection.

⚠ WARNING

Inspect winch rope and straps before operating winch.

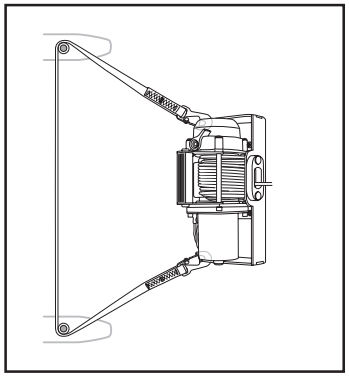

Winch Attached to Vehicle

Step Four: Recovery System Setup and Use

Always take time to assess your situation and plan your pull. Review the **"Basic Guide to Winching Techniques"** before you get stuck. Remove the winch from its bag and place it on the ground in front or behind the vehicle with the fairlead facing away from vehicle.

Secure the winch to the vehicle with the RED strap. Attach one end of the RED strap to one side of the mounting plate. Route the strap securely around the vehicle and back to the other side of the mounting plate.

Make sure that the strap will not come in contact with any sharp or hot edges or objects. If this happens, the straps could be damaged and result in system failure.

Do not wrap the RED strap around an object multiple times. This could prevent the strap from sliding around the vehicle attachment point. Sliding of the strap on the vehicle will help align the winch with the anchor point and distribute the load on both ends of the strap.

Move the winch clutch lever to the Freespool position so the rope can be pulled out manually. Always use the supplied hook strap to hold the hook when spooling the rope in or out. Leave at least five wraps of rope on the drum. Move the clutch lever back to the Engaged position and then pull on the rope to make sure the clutch is engaged.

Wrap the BLACK strap around the anchor point so that the winch hook can be hooked through both ends of the strap. This strap can be wrapped around the anchor point multiple times if needed to reduce length.

Attach the winch hook to both ends of BLACK strap.

Lay something over the rope to absorb energy should the rope or strap fail. Tree limbs or a heavy jacket placed midway between the winch and anchor point may be used for this purpose.

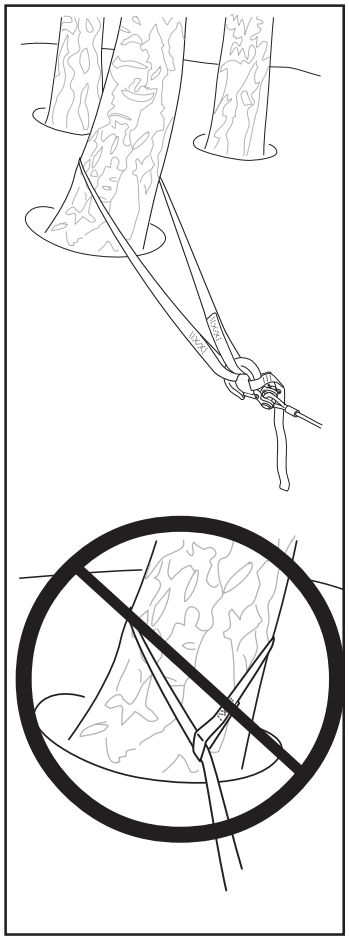

Black Strap as Tree Trunk Protector

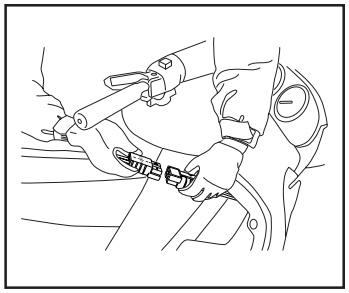

Attach power cord to vehicle power lead

Attach the winch Power Cord to the vehicle power lead. The cord should be routed over the vehicle to make sure that it does not get caught under the vehicle during winching.

Check to make sure that all connections are secure and that no components are damaged. Power the winch in briefly and then back out to make sure that it is functioning properly.

The system is now ready to winch.

Step Five: Bag Storage and Use

Always take time to properly secure the winch inside the bag. Using the internal adjustment strap, cinch strap around winch to prevent damage to the winch, bag, or kit contents

Always secure the bag to a flat surface, by using the 4 tie down adjustment straps.
The bag should never be mounted vertically, or suspended by these straps. Doing so may result in damage to the bag, or kit contents. Never position the bag near sharp items that may abrade or tear the bag.

There are 4 plastic D-ring tie down points located on the outside of the bag. These D-rings are to provide additional tie down security. If the bag is allowed to shift, or bounce when riding, use ratchet straps or bungee chords to secure bag to the vehicle rack.

⚠ CAUTION

KNOW YOUR WINCH:

- **Take time to fully understand your winch and the winching operation by reviewing the *Basic Guide to Winching Techniques* included with your winch.**

Storage

This product should be stored in a dry place. After use, be sure the bag is opened to allow the inside and contents to dry thoroughly.

Service

Should you encounter a problem during installation or operation of your winch, please follow these steps toward resolving the problem:

1. Refer to your operator's guide and installation instructions. It has illustrations and detailed information on the installation and safe and proper operation of your winch. it also includes a replacement parts list and assembly diagrams. If you are unable to resolve the problem, then go to step 2.
2. Contact your dealer where you purchased your winch. If, after discussing the problem with their parts and service staff, you are still unable to resolve the problem then go to step 3.
3. Call an Authorized WARN Service center from the list provided on the back of the warranty sheet included with the product. When calling, please have the following information available: winch model number and purchase date, make, model and year of ATV.
4. If you are unable to resolve the problem to your satisfaction, please call Warn Industries Customer Service at: 1-800-543-9276. When calling, please have the following information available: winch model number and purchase date, make, model and year of ATV. You may also contact Warn Industries by visiting our website: www.warn.com.

Warranty

Please refer to the warranty sheet enclosed with your winch for details.

Replacement Part Numbers

Ordering information: Parts may be obtained through your local dealer or distributor.

Part Number	Description
PN 70757	Straps, nylon, 25' and 9'
PN 70758	Rope, Synthetic, 5/32" x 40'
PN 70759	Hawse Kit, Synthetic
PN 70760	Bag, 7x7x11"
PN 70751	Lead, Battery

The above list represents the most commonly requested replacement parts. A full listing of replacement and service parts are available. Check with your WARN authorized dealer or on the web: www.warn.com

Votre sécurité et celle des autres est très importante. Afin de vous permettre de prendre des décisions éclairées dans le domaine de la sécurité, nous vous avons fourni des instructions relatives à l'installation et à l'utilisation du produit ainsi que d'autres informations figurant sur des étiquettes et dans ce guide. Ces informations attirent l'attention sur les risques de danger pouvant vous affecter ainsi qu'autrui. Nous ne sommes pas en mesure de vous mettre en garde contre tous les dangers potentiels associés à ce produit. Il vous incombe par conséquent de faire preuve de jugement.

TOUTE INSTALLATION OU UTILISATION IMPRUDENTE PEUT ENTRAÎNER DES BLESSURES GRAVES OU ENDOMMAGER L'ÉQUIPEMENT. PRENEZ SOIN DE LIRE ET DE BIEN ASSIMILER LES CONSIGNES DE SÉCURITÉ ET D'UTILISATION DU PRODUIT AVANT DE L'INSTALLER ET DE L'UTILISER.

Ce guide identifie les dangers potentiels et comporte des consignes de sécurité importantes qui permettent à vous et à autrui d'éviter les risques de blessures graves ou de mort. Les termes **AVERTISSEMENT** et **MISES EN GARDE** sont des indicateurs du niveau de danger. Signification des indicateurs :

Le terme **AVERTISSEMENT** souligne un danger potentiel qui peut entraîner des blessures graves ou la mort si vous ne suivez pas les consignes.

Le terme **MISE EN GARDE** souligne un danger potentiel susceptible d'entraîner des blessures mineures ou modérées si vous ne suivez pas les consignes.

Ce guide utilise le terme **AVIS** pour attirer votre attention sur des informations mécaniques importantes, et le terme Remarque : pour souligner des informations générales qui méritent une attention particulière.

MESURES GÉNÉRALES DE SÉCURITÉ

AVERTISSEMENT!

DANGER : PIÈCES MOBILES

Pour éviter les risques de blessures et de dommages matériels :

- **Évitez de faire fonctionner ou d'installer le treuil sans avoir lu et bien compris ces instructions et le Manuel de base des techniques de treuillage.**
- **N'approchez pas les mains du câble, du crochet et de l'ouverture du guide-câble pendant l'utilisation du treuil et le rembobinage du câble.**
- **Utilisez toujours le cordon du crochet fourni pour enrouler le câble.**
- **Tenez-vous à l'écart du câble et de la charge durant l'utilisation.**
- **Ne laissez personne s'approcher.**
- **Inspectez l'installation du treuil et l'état du câble métallique avant de faire fonctionner le treuil.**
- **Ne vous en servez pas comme palan.**
- **Ne vous en servez pas pour transporter des personnes.**
- **N'excédez pas la capacité nominale du treuil.**
- **Ne touchez jamais le câble métallique ni le crochet lorsque le câble est tendu.**
- **Assurez-vous que le point d'ancrage peut supporter la charge.**
- **N'enroulez jamais le câble sur lui-même. Utilisez toujours une chaîne ou une protection de tronc d'arbre sur le point d'ancrage.**
- **Avant de commencer le treuillage, assurez-vous que tous les obstacles potentiels sont écartés.**
- **Ne débrayez pas si le treuil est sous charge ou si le câble d'acier est tendu.**

AVERTISSEMENT!

- **Prenez votre temps. Un câblage mal exécuté ne peut que causer des accidents.**
- **Le câble doit toujours être enroulé sur le tambour tel qu'indiqué par l'autocollant de rotation apposé sur le treuil.**

DANGERS RELATIFS AUX BATTERIES

- **Les batteries contiennent des gaz inflammables.**
- **Portez un dispositif de protection des yeux.**
- **Retirez tout bijou métallique.**
- **Ne vous penchez pas sur la batterie en procédant aux connexions.**
- **Toute négligence en termes de précaution peut causer un incendie ou des blessures graves.**

MISE EN GARDE!

POUR ÉVITER LES RISQUES DE BLESSURES ET DE DOMMAGES MATÉRIELS :

- **Ne vous servez pas du treuil pour maintenir une charge pendant le transport.**
- **Ne le submergez pas dans l'eau.**
- **Ne vous en servez pas pour remorquer d'autres véhicules.**
- **Portez des gants de cuir résistants lorsque vous manipulez le câble d'acier.**
- **N'utilisez jamais le treuil avec moins de 5 spires de câble enroulées autour du tambour.**
- **Faites attention si le véhicule est attaché durant le treuillage. Cela pourrait endommager son cadre.**
- **Avant le treuillage, examinez la télécommande pour vous assurer qu'elle n'est pas endommagée.**

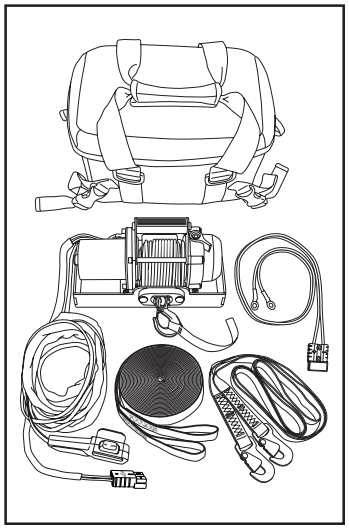

Figure 1 : SnoWinch WARN

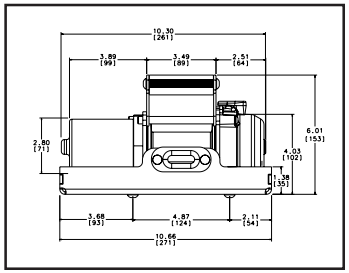

Figure 2 : Dimensions du treuil

Caractéristiques

Numéro de pièce : réf. 70170

Effort en 1ère couche : 680 kg (1500 lb) sur un brin

Moteur : Aimant permanent 12 V c.c., 0,3 kW (0,4 hp)

Commande : Télécommande, 3 m (10 pi)

Train d'engrenages : Planétaire à 3 étages

Rapport de démultiplication : 103/1

Lubrification : Graisse EP

Embrayage (déroulement en roue libre) : Activé par came

Frein : Frein mécanique

Longueur / diamètre du tambour : 3,8cm / 7,6 cm (1,5 po / 3,0 po)

Poids complet du kit : 6,8 kg (15 lb)

Câble : Synthétique, 12,2 m (40 pi), 4 mm (5/32 po) de dia.

Guide-câble : Écubier synthétique

Batterie recommandée : 12 Ah minimum pour le treuillage

Fils de batterie : Calibre 10

Cycle d'utilisation : Intermittent

Données de performance

Effort par couche lb (kg)	Vitesse pi/min (m/min)	Intensité A
0	15 (4,6)	6
500 (227)	11 (3,3)	27
1000 (455)	7 (2,1)	44
1500 (680)	5 (1,5)	65

Les performances ci-dessus sont basées sur la première couche de tambour.

Puissance de traction lb (kg)	Couche du câble La 1ère couche la plus proche du tambour
1500 (680)	1ère
1320 (599)	2ème
1162 (527)	3ème
1020 (463)	4ème

Première Etape - La Sécurité Avant Tout!

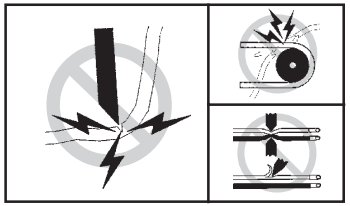

⚠AVERTISSEMENT!

POUR ÉVITER LES RISQUES DE BLESSURES GRAVES OU MORTELLES SUITE À UN FEU ÉLECTRIQUE :

- **Ne faites pas passer les câbles électriques sur des bords tranchants.**
- **Ne faites pas passer les câbles électriques par des pièces mobiles ou à proximité.**
- **Ne faites pas passer les câbles électriques à travers des pièces très chaudes ou à proximité.**
- **Évitez les points de pincement et d'usure / abrasion lors de l'installation des câbles électriques.**

Prenez soin de lire intégralement et de bien comprendre toutes les consignes de sécurité de ce guide ainsi que **« Le manuel de base des techniques de treuillage »**.

Prenez soin d'inspecter le treuil, le câble et toutes les sangles qui seront utilisées pour le treuillage. En cas de dommages ou d'usure excessive, remplacez le composant endommagé avant l'utilisation.

Soyez toujours prudent lorsque vous travaillez avec l'électricité et n'oubliez pas de vous assurer qu'aucune connexion électrique n'est exposée avant de mettre le circuit du treuil sous tension.

Deuxième Etape - Installation du fil d'alimentation

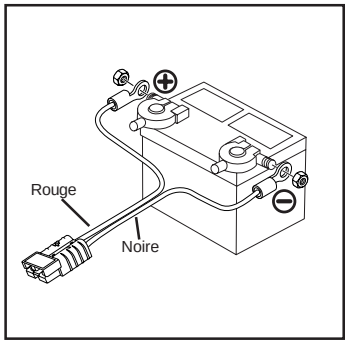

Fil d'alimentation

Le fil d'alimentation doit être installé de manière à ce que le treuil puisse être connecté rapidement en cas de besoin.

Il est conseillé de placer la prise électrique aussi près du centre du véhicule que possible. Ceci permet de fixer le treuil à l'avant ou à l'arrière du véhicule.

Assurez-vous que les fils électriques du treuil peuvent parvenir à la prise électrique une fois le treuil fixé à l'avant ou à l'arrière du véhicule.

Fixez le fil d'alimentation au véhicule à l'aide des liens électriques. Veillez à laisser suffisamment de mou dans le fil pour permettre de déplacer la prise afin de brancher les fils électriques du treuil.

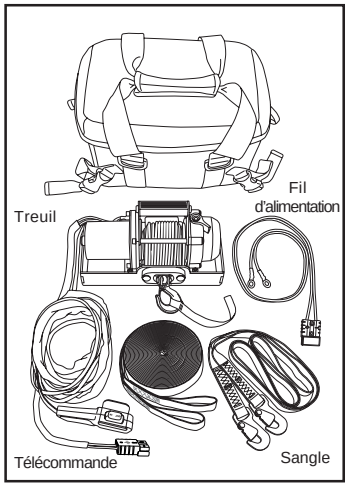

kit de composants

⚠ ADVERTISSEMENT

N'utilisez jamais ces sangles dans un nœud coulant dans le but de prolonger la longueur de traction.

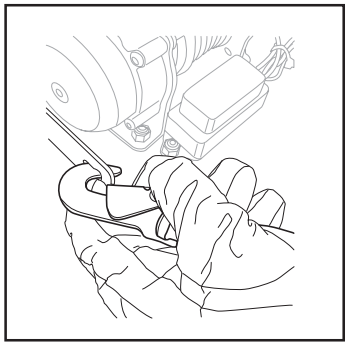

Manilles et sangle fixées au treuil

Troisième Etape-Vue d'ensemble du système

Ce système est conçu pour la récupération de véhicules seulement. Comme pour tous les treuils, il est très important d'inspecter soigneusement toutes les pièces du système avant d'effectuer le treuillage. Jetez toute pièce endommagée et remplacez-la immédiatement.

Ce système est conçu pour être rangé dans son sac quand il n'est pas utilisé. Prenez soin de ne pas mettre dans le sac avec le treuil des éléments qui pourraient endommager le treuil, le câble, les composants électriques ou les sangles.

Ce système comporte des sangles de deux longueurs différentes. La sangle ROUGE de 2,5m (9 pi) permet de fixer le treuil au véhicule. La sangle NOIRE de 7,5 m (25 pi) doit être utilisée comme protection de tronc d'arbre ou pour être enroulée autour d'un autre véhicule ou d'un point d'ancrage. Enroulez cette sangle autour du point d'ancrage de sorte que le crochet du treuil puisse être accroché aux deux extrémités de la sangle. Ces sangles ne doivent jamais être utilisées dans un nœud coulant et ramenées en boucle sur elles-mêmes.

Le système électrique du treuil est très simple. Branchez simplement le cordon d'alimentation du treuil au fil d'alimentation du véhicule et le système est prêt. Le cordon doit passer par-dessus le véhicule pour qu'il ne soit pas pris sous le véhicule durant le treuillage.

Ce treuil est équipé d'un câble synthétique léger. Assurez-vous que ce câble n'est jamais en contact avec des bords coupants, des produits chimiques ou des surfaces chaudes. Ne faites jamais des nœuds dans le câble.

Le guide-câble à haussière de ce système est fait d'un matériau synthétique conçu pour le câble synthétique. Ce guide-câble peut être endommagé de façon permanente si vous tirez le crochet du treuil jusqu'au guide-câble sous puissance maximale du treuil et que ce dernier cale.

⚠ ADVERTISSEMENT

Danger d'impact et de happement par des pièces mobiles

Le non-respect des consignes peut entraîner des blessures graves ou la mort.

- Connaissez toujours la limite de charge de service (LCS) de votre câble.
- Ne dépassez jamais la LCS de 680 kg (1500 lb) et n'exercez pas de chocs sur ce câble.
- N'utilisez jamais ce câble sur un treuil avec un effort en 1ère couche supérieur à 680 kg (1500 lb).
- Déterminez toujours si le câble est adapté à l'application envisagée.
- N'utilisez jamais un câble s'il est usé, endommagé, maltraité, surchargé ou mal entretenu.
- Ne vous tenez jamais dans la zone de recul.
- N'utilisez jamais le câble sur une surface rugueuse sans protection contre le frottement.

⚠ ADVERTISSEMENT

Inspectez le câble et les sangles avant de faire fonctionner le treuil.

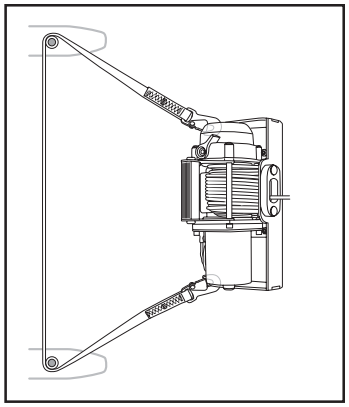

Treuil fixé au véhicule

Quatrième Etape- Configuration et utilisation du système de récupération

Prenez toujours le temps nécessaire pour évaluer la situation dans laquelle vous vous trouvez et préparez le treuillage avec soin. Consultez le **« Manuel de base des techniques de treuillage »** avant de vous retrouver avec un treuil bloqué. Retirez le treuil de son sac et mettez-le au sol à l'avant ou à l'arrière du véhicule, le guide-câble faisant face au côté opposé du véhicule.

Fixez le treuil au véhicule à l'aide de la sangle ROUGE. Fixez une extrémité de la sangle de ROUGE à un côté de la plaque de montage. Faites passer la sangle autour du véhicule, vers l'arrière, de l'autre côté de la plaque de montage.

Assurez-vous que la sangle ne soit jamais en contact avec des bords ou des objets coupants ou chauds. Si cela se produit, cela pourrait endommager les sangles et provoquer une défaillance du système.

N'enroulez pas la sangle ROUGE plusieurs fois autour d'un objet. Cela pourrait l'empêcher de glisser autour du point d'attache du véhicule. Le fait que la sangle puisse glisser sur le véhicule permet d'aligner le treuil avec le point d'ancrage et de distribuer la charge aux deux extrémités de la sangle.

Mettez le levier d'embrayage du treuil en position de roue libre (Freespool) afin de pouvoir dérouler manuellement le câble. Utilisez toujours le cordon du crochet fourni pour enrouler ou dérouler le câble. Laissez au moins 5 spires de câble enroulées autour du tambour. Remettez le levier d'embrayage en prise (Engaged), puis tirez le câble pour vous assurer que l'embrayage est mis.

Enroulez la sangle NOIRE autour du point d'ancrage pour que le crochet du treuil puisse être accroché aux deux extrémités de la sangle. Cette sangle peut être enroulée plusieurs fois autour du point d'ancrage si nécessaire pour réduire la longueur.

Attachez le crochet du treuil aux deux extrémités de la sangle NOIRE.

Mettez quelque chose sur le câble pour absorber l'énergie en cas de rupture du câble ou de la sangle. Vous pourriez placer par exemple des branches d'arbres ou une veste épaisse à mi-chemin entre le treuil et le point d'ancrage.

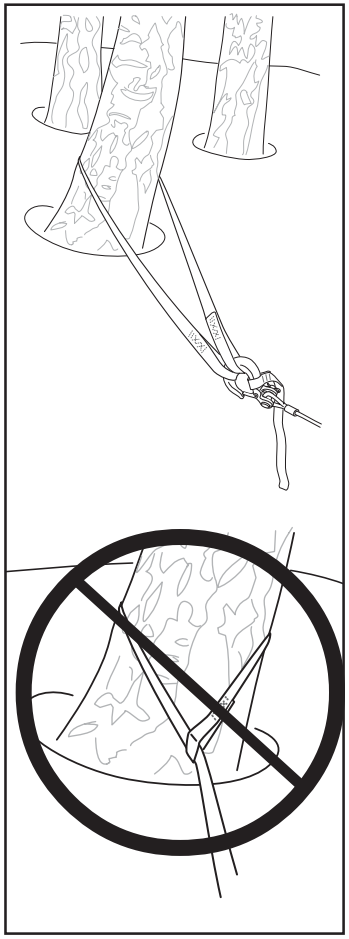

Sangle noire comme protection de tronc d'arbre

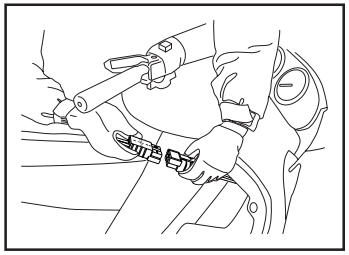

Branchez le cordon d'alimentation au fil d'alimentation du véhicule

Branchez le cordon d'alimentation du treuil au fil d'alimentation du véhicule. Le cordon doit passer par-dessus du véhicule pour qu'il ne soit pas pris sous le véhicule durant le treuillage.

Assurez-vous que toutes les connexions sont bien mises et qu'aucun composant n'est endommagé. Enroulez brièvement puis déroulez le treuil pour vous assurer qu'il fonctionne correctement.

Le système est maintenant prêt pour le treuillage.

CINQUIÈME ÉTAPE : Rangement et utilisation du sac

Prenez toujours le temps de bien fixer le treuil à l'intérieur du sac. Serrez la sangle de réglage interne autour du treuil pour éviter d'endommager le treuil, le sac ou le contenu du kit

Assujettissez toujours le sac à une surface plane, à l'aide des 4 sangles d'attache ajustables. Le sac ne doit jamais être monté verticalement ou suspendu par ces sangles. Cela pourrait en effet endommager le sac ou le contenu du kit. Ne positionnez jamais le sac près d'objets coupants qui pourraient l'érafler ou le déchirer.

Il y a 4 points d'attache des anneaux d'arrimage en plastique situés à l'extérieur du sac. Ces anneaux d'arrimage sont fournis pour assurer une meilleure sécurité d'attache. Si le sac peut bouger ou sauter durant la conduite du véhicule, utilisez des sangles à cliquet ou des tendeurs pour fixer le sac au rack du véhicule.

⚠ ADVERTISSEMENT

FAMILIARISEZ-VOUS AVEC LE TREUIL :

- **Prenez le temps de bien vous familiariser avec le treuil et son fonctionnement en examinant le *Manuel de base des techniques de treuillage* inclus avec votre treuil.**

Rangement

Ce produit doit être entreposé dans un lieu sec. Après utilisation, assurez-vous que le sac est ouvert afin que l'intérieur et son contenu puissent sécher complètement.

Service

En cas de problème durant l'installation ou le fonctionnement du treuil, appliquez les consignes suivantes :

1. Consultez le manuel de l'utilisateur et les instructions de montage. Il comporte des illustrations ainsi que des informations détaillées sur l'installation du treuil et la manière de le faire fonctionner correctement et en toute sécurité. Vous y trouverez également une liste des pièces de rechange et des schémas d'assemblage. Si vous ne parvenez pas à résoudre le problème, passez à l'étape 2.

2. Communiquez avec le concessionnaire chez qui vous avez fait l'acquisition du treuil. Si vous n'arrivez toujours pas à résoudre le problème après en avoir discuté avec le service technique, passez à l'étape 3.

3. Appelez un des centres de service autorisés WARN indiqués sur la liste figurant au verso de la garantie qui accompagne le produit. Avant d'appeler, veuillez avoir les informations suivantes à portée de main : numéro de modèle et date d'achat du treuil, marque, modèle et année du véhicule tout-terrain.

4. Si vous ne parvenez pas à résoudre le problème de manière satisfaisante, appelez le service à la clientèle de Warn Industries au 1-800-543-9276. Avant d'appeler, veuillez avoir les informations suivantes à portée de main : numéro de modèle et date d'achat du treuil, marque, modèle et année du véhicule tout-terrain. Vous pouvez également communiquer avec Warn en visitant le site Web www.warn.com.

Garantie

Pour plus de précisions, consultez la feuille de garantie qui accompagne votre treuil.

Références des Pièces de Rechange

Pour passer une commande : les pièces de rechange sont disponibles auprès du concessionnaire ou distributeur régional.

Numéro de Référence	Description
Réf. 70757	Sangles en nylon, 7,6 et 2,5 m (25 et 9 pi)
Réf. 70758	Câble synthétique, 4 mm (5/32 po) x 12,2 m (40 pi)
Réf. 70759	Kit de guide-câble à haussière, synthétique
Réf. 70760	Sac, 17,8 x 17,8 x 28 cm (7 x 7 x 11 po)
Réf. 70751	Fil, batterie

La liste ci-dessus représente les pièces de rechange les plus fréquemment demandées. Une liste complète des pièces de rechange est disponible. Consultez votre concessionnaire agréé WARN ou bien notre site Web : www.warn.com.